男子シングルス(BS)

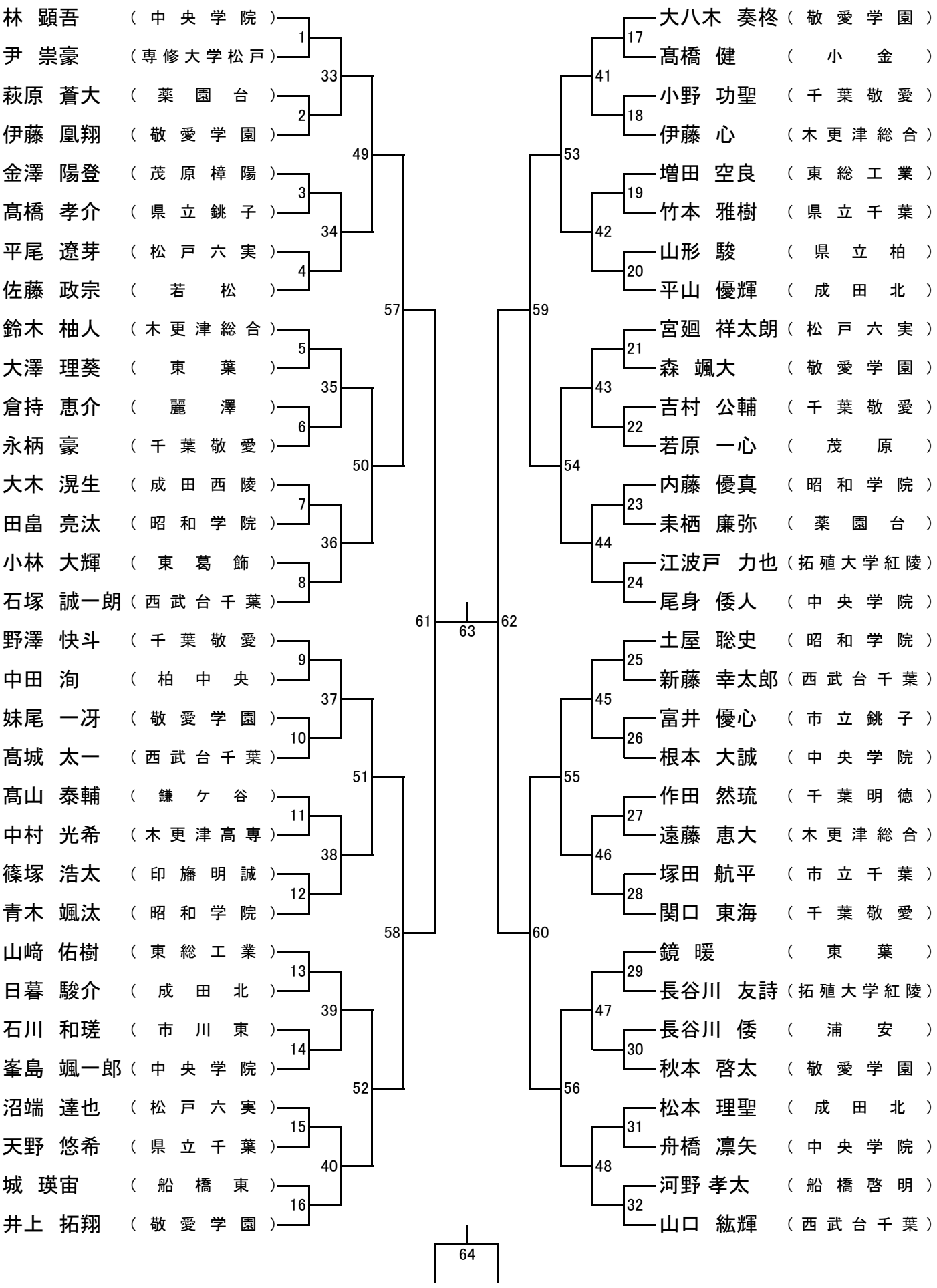
林 顕吾 （中央学院）
尹 崇豪 （専修大学松戸）
萩原 蒼大 （薬園台）
伊藤 凰翔 （敬愛学園）
金澤 陽登 （茂原樟陽）
髙橋 孝介 （県立銚子）
平尾 遼芽 （松戸六実）
佐藤 政宗 （若松）
鈴木 柚人 （木更津総合）
大澤 理葵 （東葉）
倉持 恵介 （麗澤）
永柄 豪 （千葉敬愛）
大木 滉生 （成田西陵）
田畠 亮汰 （昭和学院）
小林 大輝 （東葛飾）
石塚 誠一朗 （西武台千葉）
野澤 快斗 （千葉敬愛）
中田 洵 （柏中央）
妹尾 一冴 （敬愛学園）
髙城 太一 （西武台千葉）
髙山 泰輔 （鎌ケ谷）
中村 光希 （木更津高専）
篠塚 浩太 （印旛明誠）
青木 颯汰 （昭和学院）
山﨑 佑樹 （東総工業）
日暮 駿介 （成田北）
石川 和瑳 （市川東）
峯島 颯一郎 （中央学院）
沼端 達也 （松戸六実）
天野 悠希 （県立千葉）
城 瑛宙 （船橋東）
井上 拓翔 （敬愛学園）
大八木 奏柊 （敬愛学園）
髙橋 健 （小金）
小野 功聖 （千葉敬愛）
伊藤 心 （木更津総合）
増田 空良 （東総工業）
竹本 雅樹 （県立千葉）
山形 駿 （県立柏）
平山 優輝 （成田北）
宮廻 祥太朗 （松戸六実）
森 颯大 （敬愛学園）
吉村 公輔 （千葉敬愛）
若原 一心 （茂原）
内藤 優真 （昭和学院）
耒栖 廉弥 （薬園台）
江波戸 力也 （拓殖大学紅陵）
尾身 倭人 （中央学院）
土屋 聡史 （昭和学院）
新藤 幸太郎 （西武台千葉）
富井 優心 （市立銚子）
根本 大誠 （中央学院）
作田 然琉 （千葉明徳）
遠藤 恵大 （木更津総合）
塚田 航平 （市立千葉）
関口 東海 （千葉敬愛）
鏡 暖 （東葉）
長谷川 友詩 （拓殖大学紅陵）
長谷川 倭 （浦安）
秋本 啓太 （敬愛学園）
松本 理聖 （成田北）
舟橋 凛矢 （中央学院）
河野 孝太 （船橋啓明）
山口 紘輝 （西武台千葉）
1 2 3 4 5 6 7 8 9 10 11 12 13 14 15 16
17 18 19 20 21 22 23 24 25 26 27 28 29 30 31 32
33 34 35 36 37 38 39 40 41 42 43 44 45 46 47 48
49 50 51 52 53 54 55 56
57 58 59 60
61 62
63
64