男子シングルス(BS)

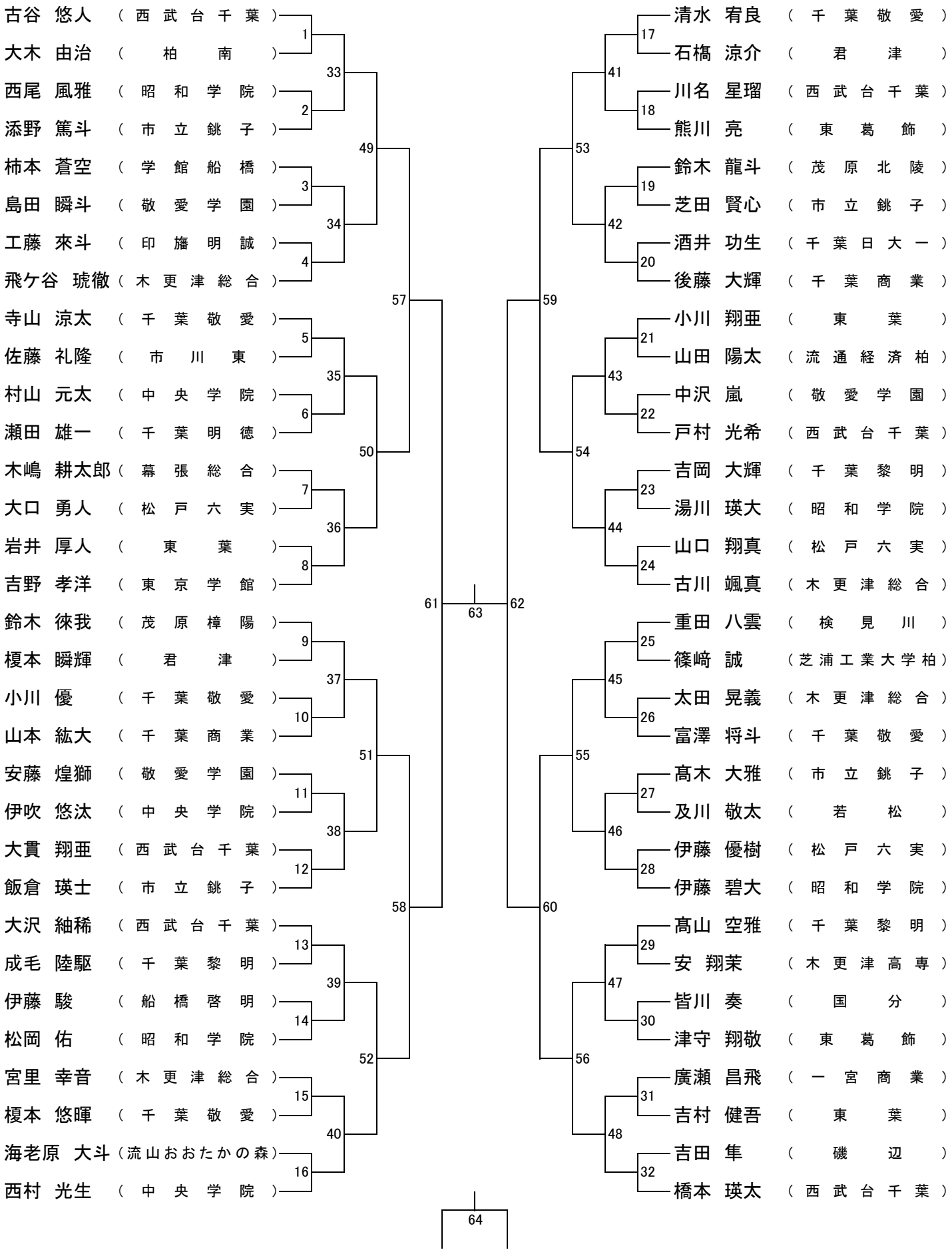
古谷 悠人 （西武台千葉）
大木 由治 （柏南）
西尾 風雅 （昭和学院）
添野 篤斗 （市立銚子）
柿本 蒼空 （学館船橋）
島田 瞬斗 （敬愛学園）
工藤 來斗 （印旛明誠）
飛ケ谷 琥徹 （木更津総合）
寺山 涼太 （千葉敬愛）
佐藤 礼隆 （市川東）
村山 元太 （中央学院）
瀬田 雄一 （千葉明徳）
木嶋 耕太郎 （幕張総合）
大口 勇人 （松戸六実）
岩井 厚人 （東葉）
吉野 孝洋 （東京学館）
鈴木 徠我 （茂原樟陽）
榎本 瞬輝 （君津）
小川 優 （千葉敬愛）
山本 紘大 （千葉商業）
安藤 煌獅 （敬愛学園）
伊吹 悠汰 （中央学院）
大貫 翔亜 （西武台千葉）
飯倉 瑛士 （市立銚子）
大沢 紬稀 （西武台千葉）
成毛 陸駆 （千葉黎明）
伊藤 駿 （船橋啓明）
松岡 佑 （昭和学院）
宮里 幸音 （木更津総合）
榎本 悠暉 （千葉敬愛）
海老原 大斗 （流山おおたかの森）
西村 光生 （中央学院）
清水 宥良 （千葉敬愛）
石橋 涼介 （君津）
川名 星瑠 （西武台千葉）
熊川 亮 （東葛飾）
鈴木 龍斗 （茂原北陵）
芝田 賢心 （市立銚子）
酒井 功生 （千葉日大一）
後藤 大輝 （千葉商業）
小川 翔亜 （東葉）
山田 陽太 （流通経済柏）
中沢 嵐 （敬愛学園）
戸村 光希 （西武台千葉）
吉岡 大輝 （千葉黎明）
湯川 瑛大 （昭和学院）
山口 翔真 （松戸六実）
古川 颯真 （木更津総合）
重田 八雲 （検見川）
篠﨑 誠 （芝浦工業大学柏）
太田 晃義 （木更津総合）
富澤 将斗 （千葉敬愛）
髙木 大雅 （市立銚子）
及川 敬太 （若松）
伊藤 優樹 （松戸六実）
伊藤 碧大 （昭和学院）
髙山 空雅 （千葉黎明）
安 翔茉 （木更津高専）
皆川 奏 （国分）
津守 翔敬 （東葛飾）
廣瀬 昌飛 （一宮商業）
吉村 健吾 （東葉）
吉田 隼 （磯辺）
橋本 瑛太 （西武台千葉）
1 2 3 4 5 6 7 8 9 10 11 12 13 14 15 16 17 18 19 20 21 22 23 24 25 26 27 28 29 30 31 32
33 34 35 36 37 38 39 40 41 42 43 44 45 46 47 48
49 50 51 52 53 54 55 56
57 58 59 60
61 62
63
64