女子シングルス(GS)

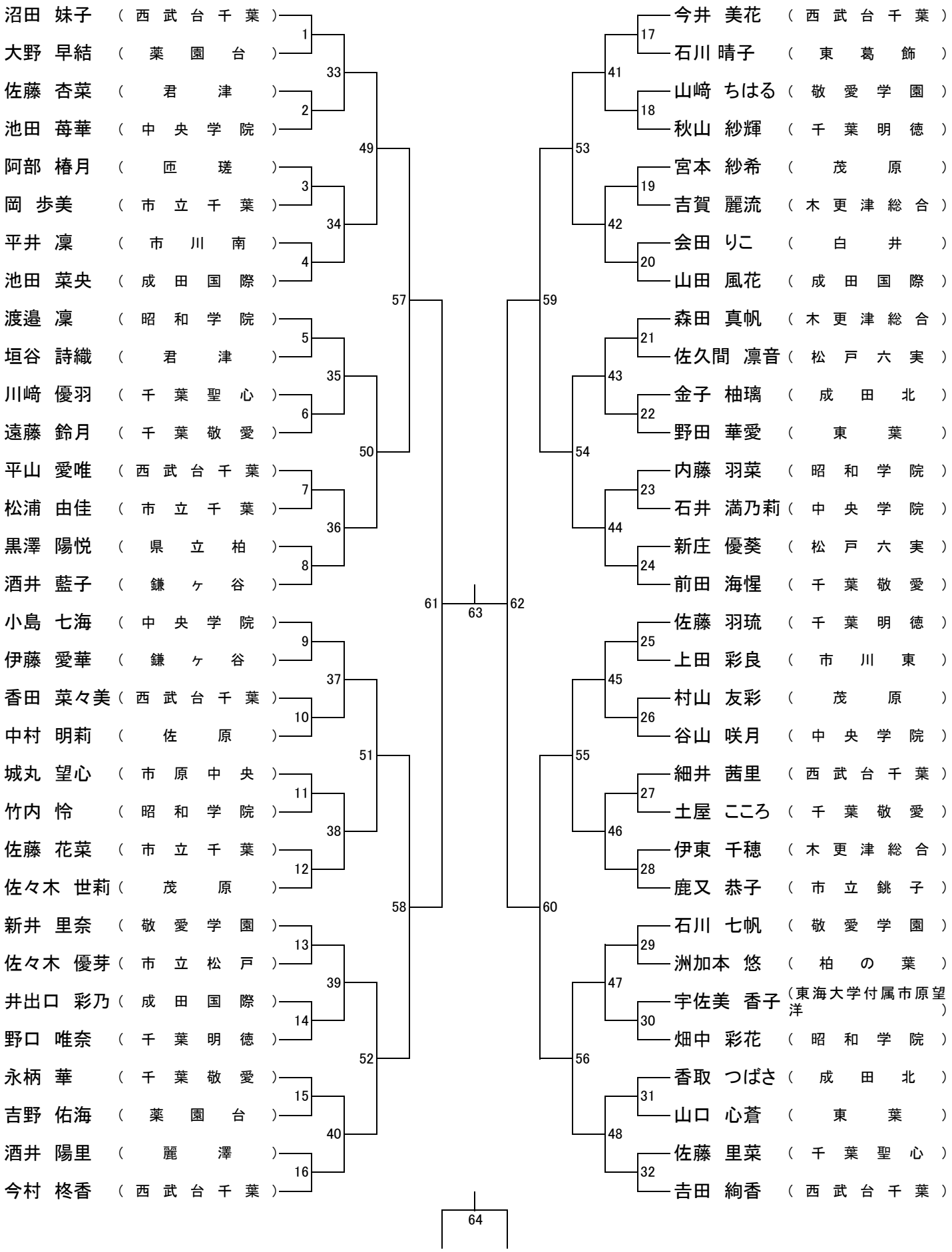
沼田 妹子 （西武台千葉）
大野 早結 （薬園台）
佐藤 杏菜 （君津）
池田 苺華 （中央学院）
阿部 椿月 （匝瑳）
岡 歩美 （市立千葉）
平井 凜 （市川南）
池田 菜央 （成田国際）
渡邉 凜 （昭和学院）
垣谷 詩織 （君津）
川﨑 優羽 （千葉聖心）
遠藤 鈴月 （千葉敬愛）
平山 愛唯 （西武台千葉）
松浦 由佳 （市立千葉）
黒澤 陽悦 （県立柏）
酒井 藍子 （鎌ヶ谷）
小島 七海 （中央学院）
伊藤 愛華 （鎌ヶ谷）
香田 菜々美 （西武台千葉）
中村 明莉 （佐原）
城丸 望心 （市原中央）
竹内 怜 （昭和学院）
佐藤 花菜 （市立千葉）
佐々木 世莉 （茂原）
新井 里奈 （敬愛学園）
佐々木 優芽 （市立松戸）
井出口 彩乃 （成田国際）
野口 唯奈 （千葉明徳）
永柄 華 （千葉敬愛）
吉野 佑海 （薬園台）
酒井 陽里 （麗澤）
今村 柊香 （西武台千葉）
今井 美花 （西武台千葉）
石川 晴子 （東葛飾）
山﨑 ちはる （敬愛学園）
秋山 紗輝 （千葉明徳）
宮本 紗希 （茂原）
吉賀 麗流 （木更津総合）
会田 りこ （白井）
山田 風花 （成田国際）
森田 真帆 （木更津総合）
佐久間 凛音 （松戸六実）
金子 柚璃 （成田北）
野田 華愛 （東葉）
内藤 羽菜 （昭和学院）
石井 満乃莉 （中央学院）
新庄 優葵 （松戸六実）
前田 海惺 （千葉敬愛）
佐藤 羽琉 （千葉明徳）
上田 彩良 （市川東）
村山 友彩 （茂原）
谷山 咲月 （中央学院）
細井 茜里 （西武台千葉）
土屋 こころ （千葉敬愛）
伊東 千穂 （木更津総合）
鹿又 恭子 （市立銚子）
石川 七帆 （敬愛学園）
洲加本 悠 （柏の葉）
宇佐美 香子 （東海大学付属市原望洋）
畑中 彩花 （昭和学院）
香取 つばさ （成田北）
山口 心蒼 （東葉）
佐藤 里菜 （千葉聖心）
吉田 絢香 （西武台千葉）
1 2 3 4 5 6 7 8 9 10 11 12 13 14 15 16 17 18 19 20 21 22 23 24 25 26 27 28 29 30 31 32
33 34 35 36 37 38 39 40 41 42 43 44 45 46 47 48
49 50 51 52 53 54 55 56
57 58 59 60
61 62
63
64